Fragen zur elektrischen Ausrüstung:

1. Was versteht man bei Fahrrädern unter aktiver und passiver Beleuchtung?

2. Wie groß ist die zulässig Spannung bei einer Geschwindigkeit von 10 km/h und warum darf die Spannung nicht mehr als 7V betragen.

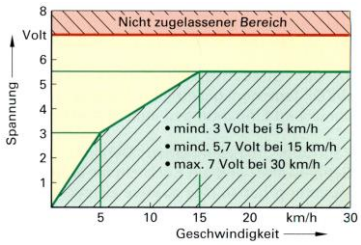

3. Nenne vier Dynamobauarten.

4. Beschrifte die Bauteile:

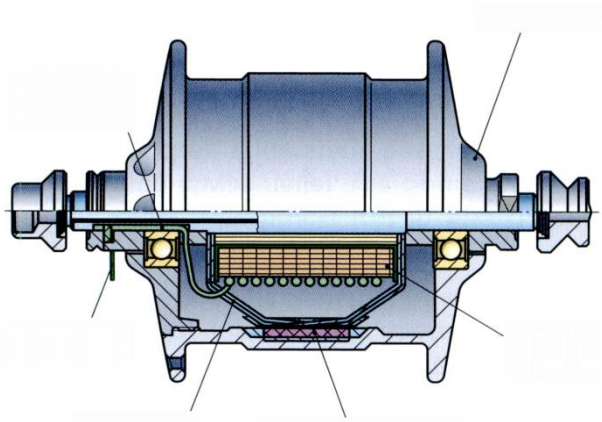

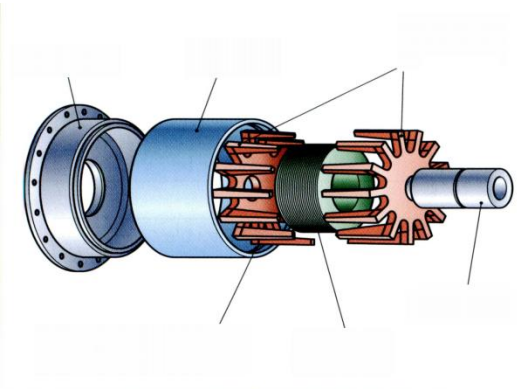

5. Worauf ist bei der Montage eines Seitendynamos zu achten?

6. Wie viel Polpaare hat ein Dynamo?

7. Warum haben die Scheinwerfer bei Lichtanlagen mit Nabendynamos immer einen Ein-Aus-Schalter?

8. Nennen Sie Vorteile von Nabendynamos

9. Wie erreicht das Speichendynamo seine hohe Drehzahl?