030800 Gemischte Schaltungen

1 Berechnen Sie U_1, U_2, U_3, I_2, I, R_1, R für die Schaltung nach **Bild 1**.

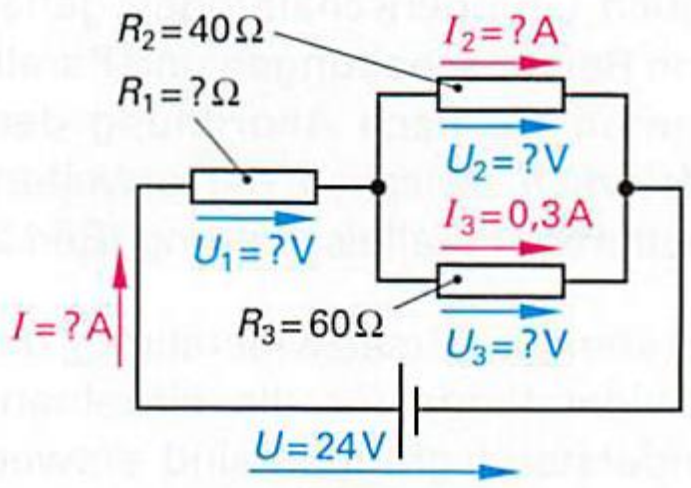

Bild 1

2 Berechnen Sie I_3, I, U_1, U, R_2, R für die Schaltung nach **Bild 2**.

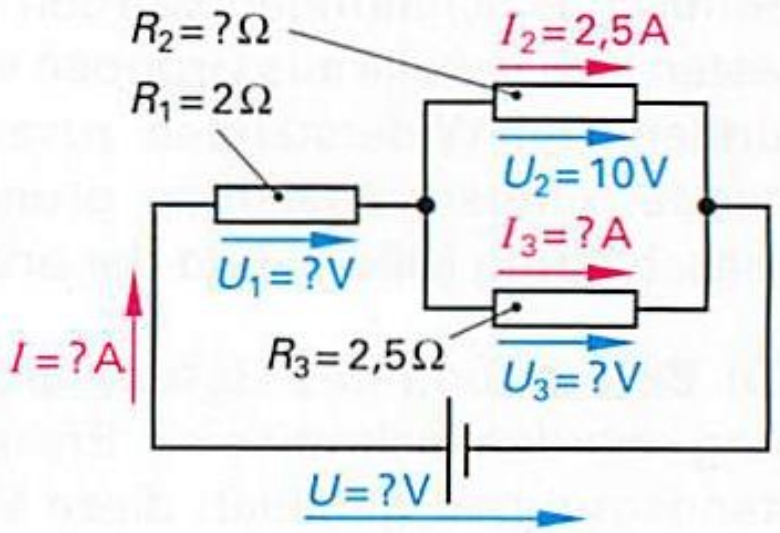

Bild 2