03032 Übungen zur Parallelschaltung-w

1. Beschriften Sie die Widerstände mit R_1 und R_2, die Ströme I, I_1 und I_2 mit roten Pfeilen, und die Spannung U mit einem blauen Pfeil ein.

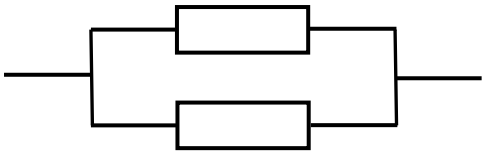

2. Berechnen Sie den Gesamtwiderstand R, wenn R_1= 3Ω, R_2= 5Ω ist.

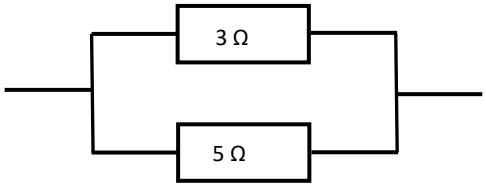

3. Berechnen Sie den Gesamtwiderstand und den Strom bei einer Spannung von 12V mit dem Ohmschen Gesetz.

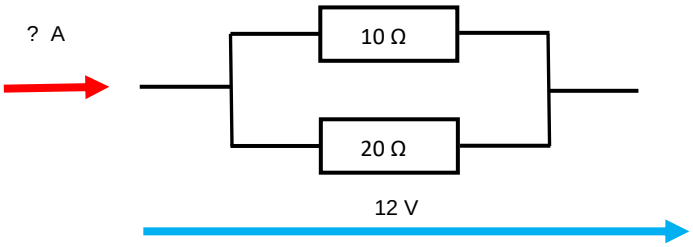

4. Berechnen Sie den Gesamtwiderstand und die Spannung bei einem Strom von 2,5 A mit dem Ohmschen Gesetz.

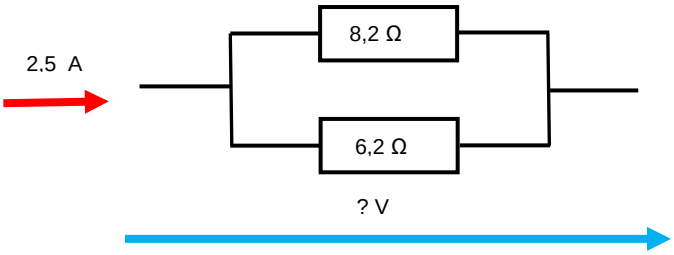
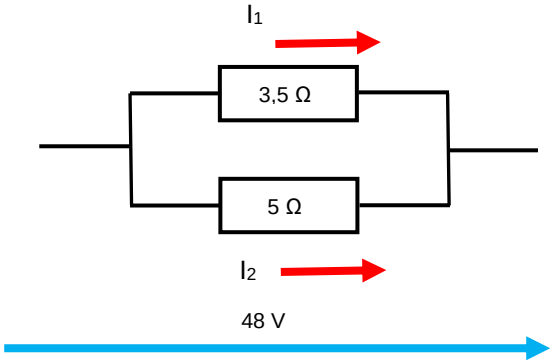
5. Berechnen Sie den Gesamtstrom I und die Einzelströme I_1 für R_1 und I_2 für R_2 mit dem Ohmschen Gesetz.