030111 Wiederholung Lernfeld 3

| | | | |
|---|---|---|---|
| 1. | Aus welchem Werkstoff bestehen Halbleiter? | | V/W |
| 2. | Erklären Sie die Bauteile und zeichnen Sie den Stromverlauf ein. | 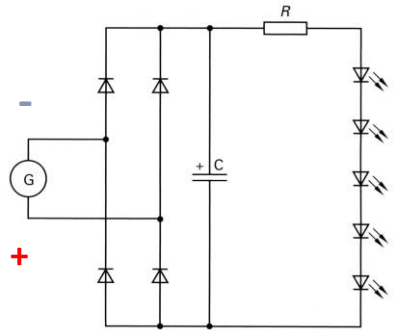 | W |
| 3. | Erklären Sie die Bauteile und zeichen Sie den Stromverlauf für die folgende Polung ein:<br><br>v = +<br>u = -<br>w = - | 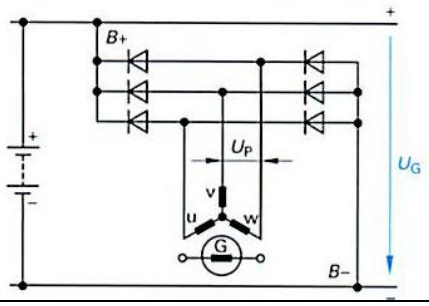 | V |
| 4. | Wozu werden die Schaltungen aus Aufgabe 2 und 3 benutzt? | | W/V |
| 5. | Wozu werden Zener-Dioden verwendet? Zeichnen Sie das Schaltsymbol. | | V |
| 6. | Wozu werden Transistoren verwendet? Zeichnen Sie das Schaltsymbol. | | W/V |
| 7. | Wozu wird ein Kondensator verwendet? Zeichnen Sie das Schaltsymbol. | | W /V |
| 8. | Nennen Sie drei optoelektronische Bauelemente. | | W / V |
| 9. | Zu welchem elektronischen Bauelement gehört das Diagramm?<br><br>Lesen Sie ab: wie groß ist der Widerstand bei einer Temperatur von<br><br>- 100 ° C<br>- 127 ° C | 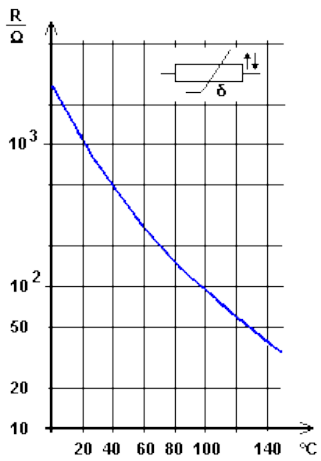 | W/V |
| 10. | Welches optoelektronische Bauelement erzeugt eine eigene Spannung? | | V/W |